Les informations contenues dans ce plan sont la seule propriété de ALKERN .Toute reproduction partielle ou totale sans l'autorisation de ALKERN est interdite

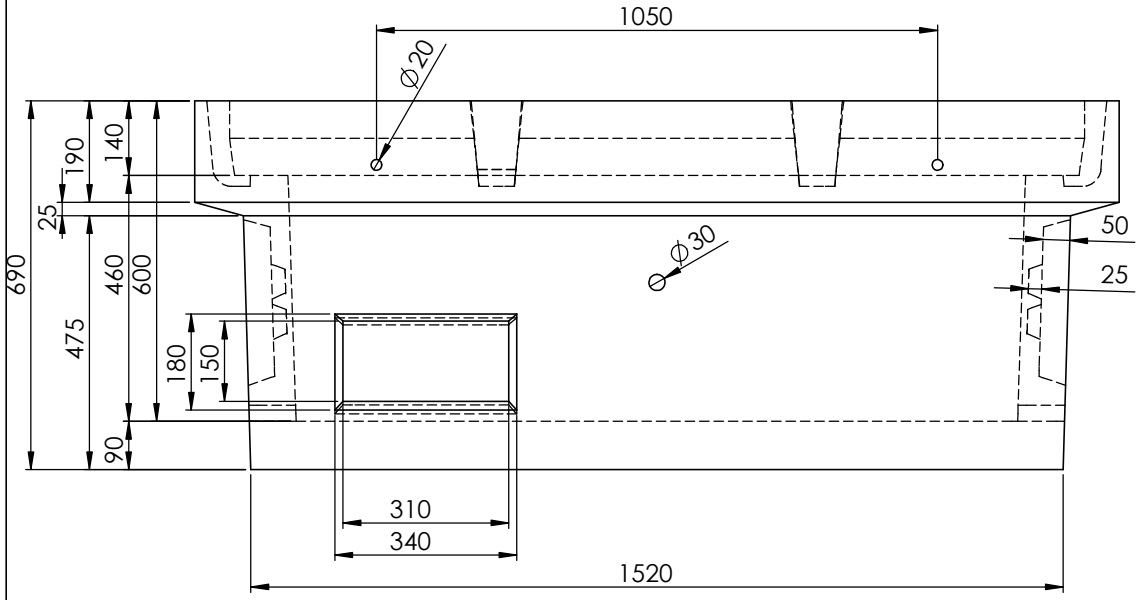

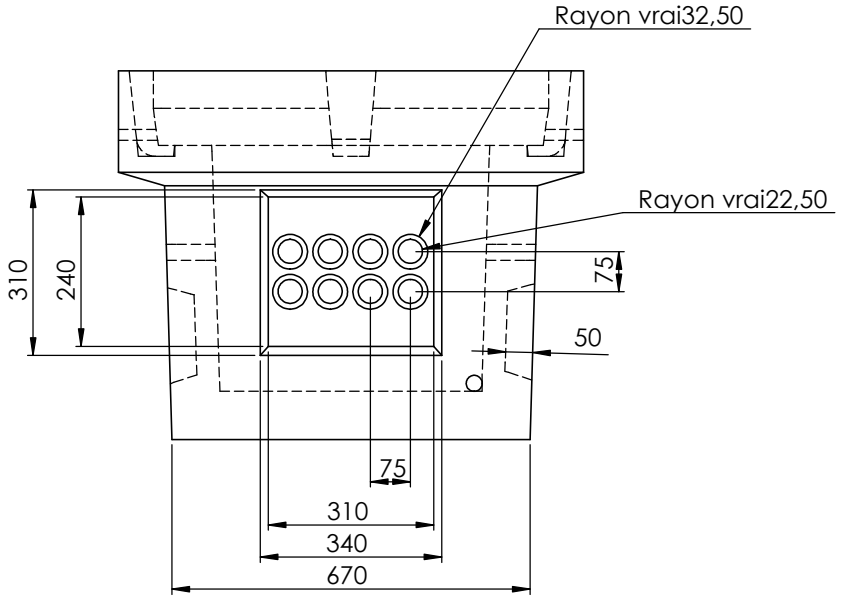

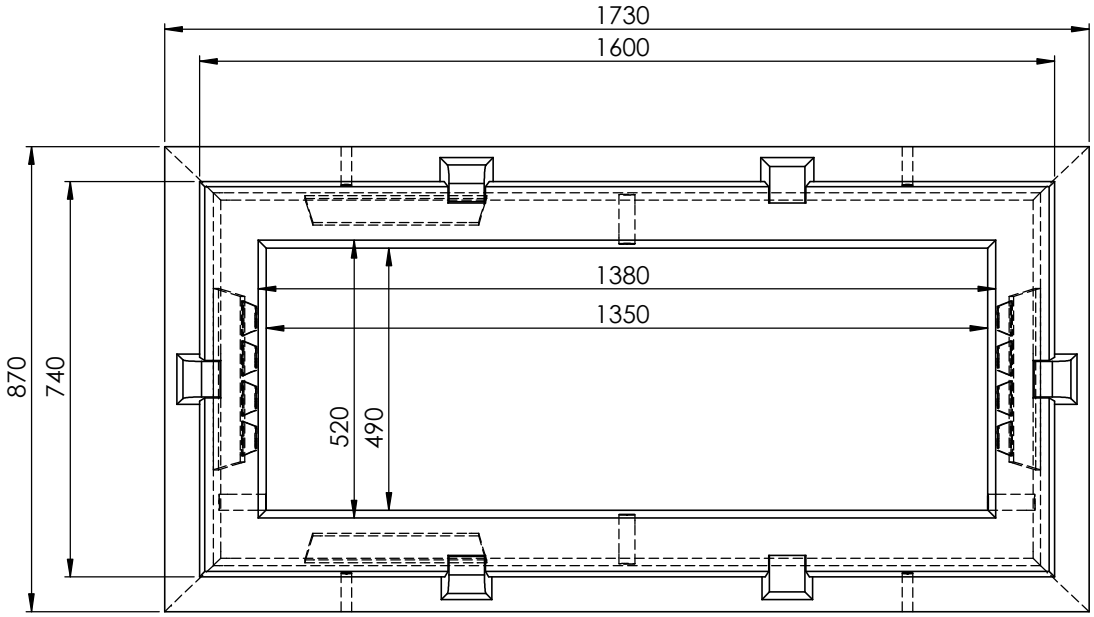

ALKERN

Zone industrielle B.P. 59
62440 HARNES
Tél. : 03 21 79 34 30
Fax: 03 21 43 40 73

www.alkern.fr

			G
			F
			E
			D
			C
			B
			A
Date :	Nom :	Modification :	

PRODUIT :

Chambre France Télécom L3C

Echelle :	Date :	Référence commerciale :
1:10	27/06/2013	
Auteur :	**Masse produit :**	**Sites de production :**
FL	803 Kg	

Indice de modification

C:\Users\fral\Documents\CATALOGUE BLOCS\Chambres france\L3C